repaBAD
baden | dampfen | whirlen

Genf 190

1.490,--

Weiß/Pergamon

190x90x46 cm

Datanorm	**17052**
Weitere Farben, Preis und Lieferzeit auf Anfrage	
Bauhöhe mit Füßen:	61-68 cm
Bauhöhe mit Träger:	61 cm
Bauhöhe Whirlpool:	62,5-64,5 cm
Wasserinhalt:	ca. 295 l

Beim Einbau unserer Kopf-Nackenstütze steht diese über den Wannenrand hinaus.

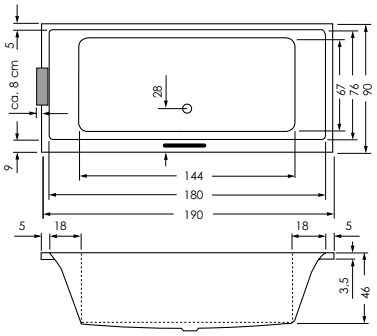

Systeme

Rückentherapie

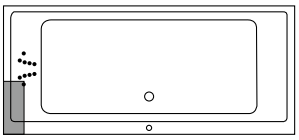

Aquapunktur

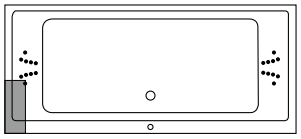

Vision Luft

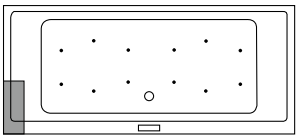

Vision Jet

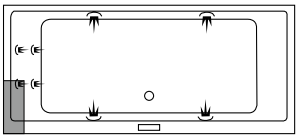

Relax Luft + Jet

Vision Luft + Jet

Vision Champagner

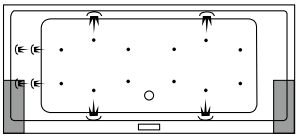

Um eine reibungslose Montage gewährleisten zu können, empfehlen wir dieses Modell inklusive einem Zubehörpaket zu bestellen.

Zubehörpaket 1	MEPA Badewannenfuß Paar, normalbreit (13935), Spezialmontageset für Badewannen (29754), Viega Multiplex M5 kpl. Chrom (28297)
Zubehörpaket 2	MEPA Badewannenfuß Paar, normalbreit (13935), Spezialmontageset für Badewannen (29754), Viega Multiplex Trio MT5 kpl. Chrom (29648)
Zubehörpaket 3	Wannenträger inkl. 2 x PU - Schaum, Viega Multiplex M5 kpl. Chrom (28297)
Zubehörpaket 4	Wannenträger inkl. 2 x PU - Schaum, Viega Multiplex Trio MT5 kpl. Chrom (29648)

Systempreise (ohne Wanne) Inkl. Fußgestell, Fußpads, Spezialmontageset BW, Excentergarnitur Chrom[1], RCP repa-clean-protect, Probierset Badezusätze.

		Anzahl der Düsen Chrom					
Systempreis (ohne Wanne)	**Datan.**	**Luft**	**Jet**	**MJ**	**Ch**	**PD**	
Rückentherapie	25166					10	
Aquapunktur	32829					20	
Whirlpool Relax Luft-Jet	28247	12	4	4			
Whirlpool Vision Luft	28264	12					
Whirlpool Vision Jet	28269		4	4			
Whrilpool Vision Luft + Jet	28276	12	4	4			
Whirlpool Vision Champagner	28285		4	4	12		

● inklusive
○ optional
□ Aufpreis

	Zubehör	**Datan.**	**Badewanne**	**Rückentherapie**	**Aquapunktur**	**Relax Luft + Jet**	**Vision Luft**	**Vision Jet**	**Vision Luft + Jet**	**Vision Champagner**
Montagezubehör	MEPA Badewannenfuß Paar, normalbreit	13935	○	●	●	●	●	●	●	●
	Spezialmontageset für Badewannen	29754	○	●	●	●	●	●	●	●
	MEPA Aquaproof Typ II Wannendichtband	29647	○	○	○	○	○	○	○	○
	Wannenträger inkl. 2x PU-Schaum	21341	○							
	Viega Multiplex M5 kpl. Chrom	28297	○	●	●	●	●	●	●	●
	Viega Multiplex Trio MT5 kpl. Chrom	29648	○	□	□	□	□	□	□	□
	Viega Anschluss-Set	00583	○	○	○	○	○	○	○	○
	repaGrip-Veredelung vollflächig	25063	○							
	Viega Multiplex Trio E 3-Armatur kpl. Chrom	28964	○	○	○	○	○	○	○	○
Allg. Ausstattungsoptionen	Kopf-Nackenstütze	05646	○	○	○	○	○	○	○	○
	Kopf-Nackenkissen Enjoy	28752	○	○	○	○	○	○	○	○
	Komfortkissen Various	32760	○	○	○	○	○	○	○	○
	Repaboard 90 cm	32763	○	○	○	○	○	○	○	○
	Wannengriff Rund Chrom	12195	○	○	○	○	○	○	○	○
	Montage Wannengriff	06176	○	○	○	○	○	○	○	○
	Montage Kopf-Nackenstütze	06174	○	○	○	○	○	○	○	○
	Lautsprecher Badewannen (4 Stück)	12936	○	○	○	○	○	○	○	○
	Bluetooth Receiver inkl. 4 Lautsprecher	32821	○	○	○	○	○	○	○	○
	Soundsystem incl. 4 Lautsprecher	26162	○	○	○	○	○	○	○	○
	Farblicht-Therapie	26161	○	○	○	○	○	○	○	○
	Unterwasserscheinwerfer	26160	○	○	○	○	○	○	○	○
Ausstattungsoptionen für Whirlpools	Rückenmassage (10 zus. MJ)	15293				○		○	○	○
	Rückenmassage (10 MJ statt 4 MJ)	15294				○		○	○	○
	Zusatzheizung	12749				○		○	○	○
	Desinfektionsanlage	02517				○		○	○	○
	Frischwasserspülung	12167				○	○	○	○	○
	Kombination Desinfektionsanlage Frischwasserspülung	12166				○		○	○	○
	Automatische Befüllung	20013							○	○
	Isoliermatte	16461		○	○	○	○	○	○	○
	Fußpads	16462		●	●	●	●	●	●	●
	Probierset Badezusätze	29216	○	●	●	●	●	●	●	●

[1]Alternativ liefern wir Ihnen gerne das Modell Viega Multiplex Trio MT5 kpl. Chrom

Änderungen im Sinne technischer und Optischer Verbesserungen vorbehalten. Für Irrtümer und Durckfehler übernehmen wir keine Haftung.