WimTec® FIX

WimTec FIX WC UP200

WC-Montageelement, pulverbeschichtet in WimTec orange, mit isoliertem 2-Mengen-UP-Spülkasten für Betätigung von oben und von vorne. Für Massiv- und Trockenbau zur Vor- und Inwandinstallation geeignet.

Lieferumfang:

- Montageelement, pulverbeschichtet in WimTec orange
- Höhenverstellbare, verzinkte Füße für Fußbodenaufbau von 0 – 25 cm
- Höhenverstellbare Keramik-Stütztraverse
- Wandbefestigungswinkel
- Vormontierter, isolierter 2-Mengen Geberit Omega (UP200) Spülkasten (6 - 9 l), mit Bauschutz und Eckventil 1/2" AG für Betätigung von oben und von vorne
- Keramikbefestigung M12 mit Abstandsmaß 18 cm
- Schweißbarer PE WC-Bogen DN 80x100 (90x110) tiefenverstellbar, Anschlussgarnitur DN 80
- Schallschutzset, Befestigungsteile

Passende Geberit Betätigungsplatten:

Omega20	Art.Nr. 115.228	Diverse Farben
Omega21	Art.Nr. 115.240	Diverse Farben
Omega50	Art.Nr. 115.258	Edelstahl
Omega50	Art.Nr. 115.260	Diverse Farben

Montage (Maße in cm)

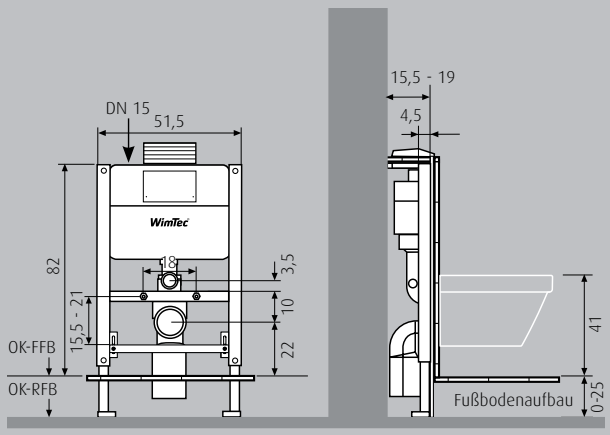

Bautiefe: 15,5 - 19 cm

Bezeichnung	Art.Nr.
WimTec FIX WC UP200 Spülkasten Geberit Omega (UP200) mit Betätigung von oben/vorne	104 486
Zubehör:	
WimTec FIX WC - Füße extra lang Fußgarnitur, verzinkt für Fußbodenaufbau von 25 - 40 cm	116 298